YAMAHA

NUAGE WORKSPACE (LARGE) WORKSPACE UNIT Nws500-LG
NUAGE WORKSPACE (SMALL) WORKSPACE UNIT Nws500-SM

Getting Started / Einführung / Prise en Main / Cómo Empezar / Guida Introduttiva / Приступая к работе / 入门 / セットアップガイド

C.S.G., PA Development
©2013 Yamaha Corporation
310MWAP*.*-xxB0
Printed in Japan
ZF59860

EN DE FR ES IT RU ZH JA

English

Thank you for purchasing the Workspace Unit Nuage Workspace for the Yamaha Control Surface Nuage Master/Nuage Fader.

⚠ CAUTION

- Do not put burning items, such as candles, on the device. A burning item may fall over and cause a fire.
- Do not place the device in an unstable position where it might accidentally fall over.
- Do not rest your weight on the device or place heavy objects on it.
- Do not hold the cover by gripping the hook with a finger.
- When closing the drawer, be sure to hold its handle with both hands.

Package Contents

- Unit
- Brackets (2)
- Getting Started (this paper)

Specifications

Weight: 14.5 kg (LARGE)
5.7 kg (SMALL)

Deutsch

Vielen Dank für den Kauf der Workspace-Einheit Nuage Workspace für die Controller-Oberfläche Nuage Master/Nuage Fader von Yamaha.

⚠ VORSICHT

- Stellen Sie keine offenen Flammen, wie z.B. Kerzen, auf der Einheit ab. Ein brennender Gegenstand könnte umstürzen und einen Brand verursachen.
- Stellen Sie das Gerät nicht an einer instabilen Position ab, wo es versehentlich umstürzen könnte.
- Treten Sie nicht auf das Gerät, und stellen Sie keine schweren Gegenstände darauf ab.
- Halten Sie die Abdeckung nicht fest, indem Sie den Haken mit einem Finger ergreifen.
- Halten Sie den Griff mit beiden Händen fest, wenn Sie die Schublade öffnen oder schließen.

Lieferumfang

- Einheit
- Verbinder (2)
- Erste Schritte (dieses Blatt)

Technische Daten

Gewicht: 14,5 kg (LARGE)
5,7 kg (SMALL)

保　証　書

出張修理

品　　名	Workspace Unit	
品　　番	Nws500-LG / Nws500-SM	
※シリアル番号		
保 証 期 間	本体	お買上げの日から 1 ケ年間
※お買上げ日	年　月　日	
お　客　様	□□□-□□□□ ご住所 お名前　様 電　話　（　）	

ご販売店様へ　※印欄は必ずご記入ください。

本書は、本書記載内容で無償修理を行う事をお約束するものです。
お買上げの日から左記期間中に故障が発生した場合は、本書をご提示のうえお買上げの販売店に修理をご依頼ください。
ご依頼の際は、購入を証明する書類 (レシート、売買契約書、納品書など) をあわせてご提示ください。
(詳細は下項をご覧ください)

※販売店	店　名 所在地 電　話	印 （　）

株式会社ヤマハミュージックジャパン
PA 営業部
〒103-0015
東京都中央区日本橋箱崎町 41 番 12 号 KDX 箱崎ビル 1F
TEL. 03-5652-3850

保証規定

1. 保証期間中、正常な使用状態(取扱説明書、本体貼付ラベルなどの注意書に従った使用状態) で故障した場合には、無償修理を致します。
2. 保証期間内に故障して無償修理をお受けになる場合は、お買上げの販売店にご依頼のうえ、出張修理に際して本書をご提示ください。
3. ご贈答品、ご転居後の修理についてお買上げの販売店にご依頼できない場合には、※ヤマハ修理ご相談センターにお問合わせください。
4. 保証期間内でも次の場合は有料となります。
   (1) 本書のご提示がない場合。
   (2) 本書にお買上げの年月日、お客様、お買上げの販売店の記入がない場合、及び本書の字句を書き替えられた場合。
   (3) 使用上の誤り、他の機器から受けた障害または不当な修理や改造による故障及び損傷。
   (4) お買上げ後の移動、輸送、落下などによる故障及び損傷。
   (5) 火災、地震、風水害、落雷、その他の天災地変、公害、塩害、異常電圧などによる故障及び損傷。
   (6) 消耗部品の交換。
   (7) 離島または離島に準ずる遠隔地へ出張修理を行なう場合の出張に要する実費。
5. この保証書は日本国内においてのみ有効です。
   This warranty is valid only in Japan.
6. この保証書は再発行致しかねますので大切に保管してください。

※ この保証書は本書に示した期間、条件のもとにおいて無償修理をお約束するものです。したがってこの保証書によってお客様の法律上の権利を制限するものではありませんので、保証期間経過後の修理などについてご不明の場合は、お買上げの販売店、※ヤマハ修理ご相談センターにお問合わせください。

※ ご記入いただきましたお客様のお名前、ご住所などの個人情報は、本保証規定に基づく無料修理に関する場合のみ使用致します。取得した個人情報は適切に管理し、法令に定める場合を除き、お客様の同意なく第三者に提供することはありません。

※ その他の連絡窓口につきましては、本取扱説明書をご参照ください。

Français

Nous vous remercions d'avoir acheté l'espace de travail Nuage Workspace pour la surface de contrôle Nuage Master/Nuage Fader de Yamaha.

⚠ ATTENTION

- Ne posez pas d'objets enflammés, telles que des bougies, sur l'appareil. Ceux-ci pourraient se renverser et provoquer un incendie.
- N'installez pas l'appareil dans une position instable dans laquelle il pourrait se renverser.
- N'appuyez pas de tout votre poids sur l'appareil et ne placez pas d'objets lourds dessus.
- Ne tenez pas le couvercle en saisissant le crochet avec un doigt.
- Lorsque vous fermez le tiroir, prenez soin de tenir la poignée à deux mains.

Contenu de l'emballage

- Unité
- Supports (2)
- Prise en Main (ce document)

Caractéristiques techniques

Poids : 14,5 kg (LARGE)
5,7 kg (SMALL)

Español

Gracias por adquirir la unidad de espacio de trabajo Nuage Workspace para la superficie de control de Yamaha Nuage Master/Nuage Fader.

⚠ ATENCIÓN

- No coloque objetos encendidos, como velas, encima del dispositivo; podrían caerse y provocar un incendio.
- No coloque el dispositivo sobre superficies inestables, donde podría caerse por accidente.
- No se apoye en el dispositivo ni coloque objetos pesados sobre él.
- No sujete la cubierta agarrando el gancho con un dedo.
- Al cerrar el cajón, asegúrese de sujetar su asa con ambas manos.

Contenido del paquete

- Unidad
- Soportes (2)
- Introducción (este documento)

Especificaciones

Peso: 14,5 kg (LARGE)
5,7 kg (SMALL)

Italiano

Grazie per aver acquistato il Nuage Workspace dell'unità dell'area di lavoro per il Nuage Master/Nuage Fader della superficie di controllo della Yamaha.

⚠ ATTENZIONE

- Non appoggiare oggetti con fiamme, come candele, sul dispositivo. Tali oggetti potrebbero cadere provocando un incendio.
- Non collocare il dispositivo in posizione instabile per evitare che cada.
- Non appoggiarsi al dispositivo né collocarvi sopra oggetti pesanti.
- Non tenere il coperchio afferrando il gancio con un dito.
- Durante la chiusura del cassetto, accertarsi di tenere la maniglia con entrambe le mani.

Contenuto della confezione

- Unità
- Staffe (2)
- Guida Introduttiva (la presente documentazione)

Specifiche

Peso: 14,5 kg (LARGE)
5,7 Kg (SMALL)

Русский

Благодарим вас за приобретение рабочей станции Nuage Workspace для панели управления Yamaha Nuage Master/Nuage Fader.

⚠ ВНИМАНИЕ

- Не ставьте на устройство зажженные свечи и другие подобные предметы. Горящий предмет может упасть и вызвать пожар.
- Во избежание случайного падения устройства не оставляйте его в неустойчивом положении.
- Не опирайтесь на устройство всей массой тела и не кладите на него тяжелые предметы.
- Не держите крышку, подцепив крючок пальцем.
- Закрывая выдвижной ящик, держитесь за ручку обеими руками.

Комплект поставки

- Устройство
- Кронштейны (2)
- Начало работы (этот документ)

Технические характеристики

Масса: 14,5 кг (LARGE)
5,7 кг (SMALL)

中文

感谢购买专为 Nuage Master/Nuage Fader Yamaha 软件控制台配套使用的 Workspace 设备 Nuage Workspace 。

⚠ 小心

- 请勿在乐器上放置燃烧着的物体，比如蜡烛。燃烧的物体可能会倾倒并引发火灾。
- 请勿将本设备放在不稳定的地方，否则可能会导致突然翻倒。
- 不要在设备上施压或防止重物。
- 不要用手指抓着插槽抬起机盖。
- 关闭抽屉时，请用双手握住把手。

包装内物品

- 本机
- 托架（2）
- 快速入门（本册）

技术规格

重量：14.5 kg（LARGE）
5.7 kg（SMALL）

日本語

このたびは、ヤマハコントロールサーフェース NUAGE MASTER/NUAGE FADER 用のワークスペースユニット NUAGE WORKSPACE をお買い上げいただき、ありがとうございます。

安全上のご注意

ご使用の前に、必ずこの「安全上のご注意」をよくお読みください。

ここに示した注意事項は、製品を安全に正しくご使用いただき、お客様やほかの方々への危害や財産への損害を未然に防止するためのものです。必ずお守りください。
お読みになったあとは、使用される方がいつでも見られる所に必ず保管してください。

記号表示について

この製品や取扱説明書に表示されている記号には、次のような意味があります。

⚠	「ご注意ください」という注意喚起を示します。
🚫	～しないでくださいという「禁止」を示します。
❗	「必ず実行」してくださいという強制を示します。

⚠ 注意
この表示の欄は、「傷害を負う可能性または物的損害が発生する可能性が想定される」内容です。

禁止 **この機器の上にろうそくなど火気のあるものを置かない。**
ろうそくなどが倒れたりして、火災の原因になります。

禁止 **不安定な場所に置かない。**
この本体が転倒して、お客様やほかの方々がけがをしたりする原因になります。

禁止 **この本体の上にのったり重いものをのせたりしない。**
この本体が破損したり、お客様やほかの方々がけがをしたりする原因になります。

禁止 **カバーの穴のフックに指をひっかけて持たない。**
フックが外れてカバーが落下し、お客様やほかの方々がけがをしたりする原因になります。

禁止 **引き出しを閉めるときは、必ず引き出しの取っ手を両手で持って閉める。**
指をはさむなど、お客様がけがをするおそれがあります。

同梱品

- 本体 1 台
- 連結金具 2 個
- セットアップガイド (本紙) 1 枚

仕様

質量： 14.5 kg (LARGE)
5.7 kg (SMALL)

English

Rack Mounting Instructions (LARGE)

1. Remove the four screws at each side and the covers on the top.
2. Remove the six screws and the covers at the bottom.
3. Mount the racks.
   The rack size conforms to EIA specifications. There is 60 mm depth of storage space at the upper side.

Deutsch

Anweisungen für die Rack-Montage (LARGE)

1. Entfernen Sie vier Schrauben an jeder Seite sowie die oberen Abdeckungen.
2. Entfernen Sie die sechs Schrauben sowie die Abdeckungen an der Unterseite.
3. Montieren Sie die Rack-Einheiten.
   Die Rack-Größe entspricht den EIA-Angaben. Es befindet sich ein 60 mm tiefer Aufbewahrungsplatz an der Oberseite.

Français

Instructions pour le montage en rack (LARGE)

1. Retirez les quatre vis de chaque côté et les couvercles sur le haut.
2. Retirez les six vis et les couvercles sur le bas.
3. Assemblez les racks.
   La taille des racks est conforme aux caractéristiques techniques de l'EIA. Il y a un espace de stockage de 60 mm de profondeur sur la partie supérieure.

Español

Instrucciones de montaje en bastidor (LARGE)

1. Quite los cuatro tornillos de cada lado y las cubiertas de la parte superior.
2. Quite los seis tornillos y las cubiertas de la parte inferior.
3. Monte los bastidores.
   El tamaño del bastidor cumple las especificaciones de la EIA. En el lateral superior se dispone de un espacio de almacenamiento de 60 mm de fondo.

Italiano

Istruzioni per il montaggio in rack (LARGE)

1. Rimuovere le quattro viti su ciascun lato e i coperchi sulla parte superiore.
2. Rimuovere le sei viti e i coperchi sulla parte inferiore.
3. Montare i rack.
   Le dimensioni dei rack sono conformi alle specifiche EIA. La parte superiore dispone di uno spazio di memorizzazione di 60 mm di profondità.

Русский

Инструкции по установке в стойке (LARGE)

1. Удалите четыре винта с каждой верхней панели и снимите крышки.
2. Удалите шесть винта и снимите крышки с нижней стороны.
3. Установите стойки.
   Размер стоек соответствует требованиям EIA. На верхней стороне имеется ящик глубиной 60 мм.

中文

机架安装说明 (LARGE)

1. 拆下每一侧的 4 个螺丝和顶部的机盖。
2. 拆下 6 个螺丝和底部的盖子。
3. 安装到机架。
   机架尺寸符合 EIA 规格。上方有 60 深度的储存空间。

日本語

ラックマウントのしかた (LARGE)

1. 天面のネジを外してカバーを取り外します。
2. 底面のネジを外してカバーを取り外します。
3. ラックをマウントします。
   ラックのサイズは EIA 規格に準拠します。また、上側には、奥行き 60 mm の収納スペースがあります。

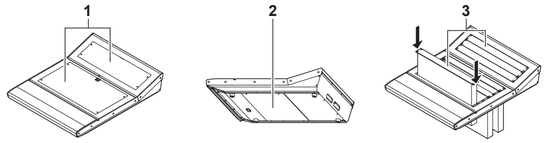

English

Instructions on Keyboard Installation (LARGE)

1. Open the drawer.
2. Pass the keyboard cable through the hole in the drawer.
3. Install the keyboard.
   Keyboards of up to 460 (width) x 138 (depth) mm and with front and rear heights of up to 29 and 38 mm, respectively, can be accommodated.

Deutsch

Anweisungen zur Installation der Tastatur (LARGE)

1. Öffnen Sie die Schublade.
2. Führen Sie das Tastaturkabel durch die Öffnung in der Schublade.
3. Installieren Sie die Tastatur.
   Es können Tastaturen mit den Maßen 460 (Breite) x 138 (Tiefe) mm und mit Höhen von bis zu 29/38 mm (vorderes/hinteres Maß) untergebracht werden.

Français

Instructions pour l'installation du clavier (LARGE)

1. Ouvrez le tiroir.
2. Faites passer le câble du clavier à travers l'orifice du tiroir.
3. Installez le clavier.
   Les claviers mesurant au maximum 460 (largeur) x 138 (profondeur) mm et dont les faces avant et arrière ont, respectivement, une hauteur maximale de 29 et 38 mm peuvent être installés.

Español

Instrucciones para la instalación del teclado (LARGE)

1. Abra el cajón.
2. Pase el cable del teclado a través del orificio del cajón.
3. Instale el teclado.
   Se pueden acoplar teclados de hasta 460 mm (ancho) x 138 mm (fondo), con altura frontal y trasera de hasta 29 y 38 mm, respectivamente.

Italiano

Istruzioni sull'installazione della tastiera (LARGE)

1. Aprire il cassetto.
2. Passare il cavo della tastiera attraverso il foro all'interno del cassetto.
3. Installare la tastiera
   Le tastiere utilizzabili possono avere dimensioni fino a 460 mm di larghezza e 138 mm di profondità con altezze anteriore e posteriore rispettivamente fino a 29 e 38 mm.

Русский

Инструкции по установке клавиатуры (LARGE)

1. Выдвиньте ящик.
2. Проденьте шнур клавиатуры в отверстие в выдвижном ящике.
3. Установите клавиатуру.
   Максимальные размеры клавиатуры: 460 мм (ширина) x 138 мм (глубина), 29 мм (высота передней части), 38 мм (высота задней части).

中文

关于键盘安装的说明 (LARGE)

1. 打开抽屉。
2. 将键盘的连接线穿过抽屉里的穿线孔。
3. 安装键盘。
   可以容纳最大 460（宽度）x138（深度）mm 和前后高度各为 29 和 38mm 的键盘。

日本語

キーボードの収納のしかた (LARGE)

1. 引き出しを開けます。
2. キーボードのケーブルを、引き出しの中の底面にある穴に通します。
3. キーボードを収納します。
   収納できるキーボードのサイズは、幅 460 mm × 奥行き 138 mm × 高さ 29 mm(手前側)/38 mm(奥側) までです。

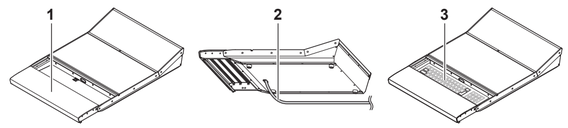

English

Use of the Hole on the Cover

The cover features a hole that accommodates the cable of a keyboard or mouse, when they are placed on the panel. If the cable end cannot fit through the hole, remove the cover then open the hook from the back side. Pass the cable through the hole in the rear panel.

Deutsch

Verschießen Sie die Öffnung an der Abdeckung.

Die Abdeckung enthält eine Öffnung zur Durchführung des Kabels einer Maus oder einer Tastatur, die auf dem Bedienfeld liegt. Wenn das Kabelende nicht durch die Öffnung passt, entfernen Sie die Abdeckung und öffnen Sie den Haken von der Rückseite aus. Führen Sie das Kabel durch die Öffnung in der Rückseite.

Français

Utilisation de l'orifice sur le couvercle

Le couvercle présente un orifice destiné à accueillir le câble d'un clavier ou d'une souris, lorsque ceux-ci sont placés sur le panneau. Si l'extrémité du câble ne passe pas par l'orifice, retirez le couvercle, puis ouvrez le crochet situé à l'arrière. Faites passer le câble à travers l'orifice situé sur le panneau arrière.

Español

Uso del orificio de la cubierta

La cubierta tiene un orificio para dar cabida al cable de un teclado o de un ratón, cuando se coloquen sobre el panel. Si el cable no pasa por el orificio, quite la cubierta y abra el gancho del lateral posterior. Pase el cable del teclado a través del orificio del panel posterior.

Italiano

Uso del foro sul coperchio

Il coperchio dispone di un foro in grado di contenere il cavo di una tastiera o di un mouse, quando questi sono posizionati sul pannello. Qualora non fosse possibile posizionare il cavo nel foro, rimuovere il coperchio, quindi aprire il gancio dal lato posteriore. Passare il cavo attraverso il foro nel pannello posteriore.

Русский

Использование отверстия в крышке

В крышке имеется отверстие, в которое можно продеть шнур от клавиатуры или мыши, устанавливаемой в панель. Если конец шнура не проходит в отверстие, снимите крышку и откройте защелку с задней стороны. Проденьте шнур клавиатуры в отверстие в задней панели.

中文

使用机盖上的孔

机盖带有穿线孔，当您将键盘和鼠标放置在面板上时，该孔可以容纳键盘或鼠标的连接线。如果连接线的末端无法穿过孔，可以去掉盖子，然后从后侧打开插槽。将连接线穿过后面板的穿线孔。

日本語

カバーの穴の使いかた

カバーの穴は、マウスやキーボードをパネルに置くときにケーブルを通すためのものです。ケーブルの先端が太くて通せない場合は、カバーを外し、裏面からフックを外してください。ケーブルはリアパネルの穴から出してください。

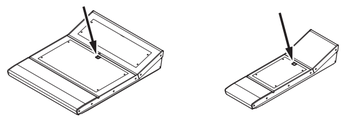

English

Device Mounting (SMALL)

Mount the desired device in accordance with the dimensions below.

Deutsch

Montage der Geräte (SMALL)

Montieren Sie das gewünschte Gerät entsprechend der folgend gegebenen Abmessungen.

Français

Montage de l'appareil (SMALL)

Assemblez l'appareil souhaité en respectant les dimensions ci-dessous.

Español

Montaje del dispositivo (SMALL)

Monte el dispositivo de acuerdo con las dimensiones siguientes.

Italiano

Montaggio del dispositivo (SMALL)

Montare il dispositivo desiderato in base alle dimensioni riportate di seguito.

Русский

Установка устройства (SMALL)

Установите устройство в соответствии с указанными ниже размерами.

中文

设备的机架安装 (SMALL)

根据下列尺寸按需安装需要的设备。

日本語

機器などのマウント (SMALL)

下記の寸法図に従って、機器などをマウントしてください。

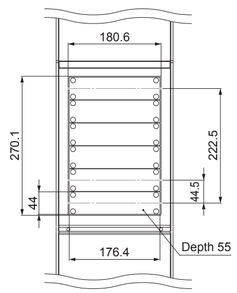

Unit: mm

Dimensions (LARGE)

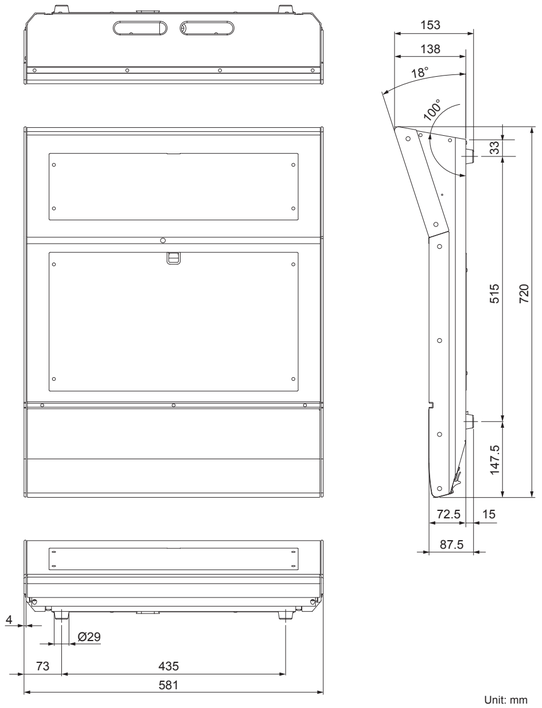

Unit: mm

Dimensions (SMALL)

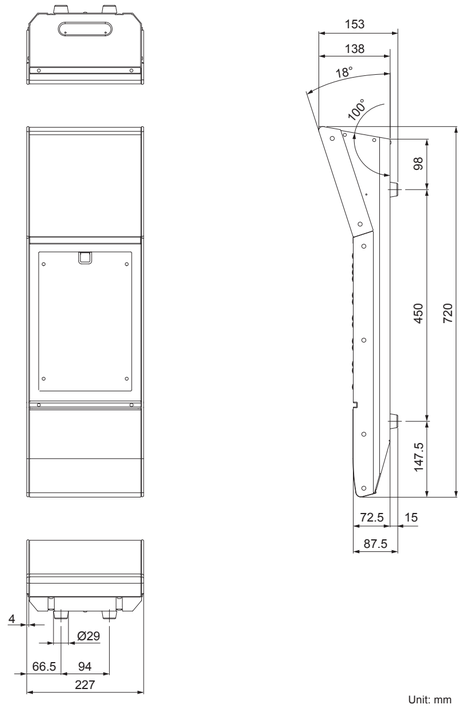

Unit: mm

The model number, serial number, power requirements, etc., may be found on or near the name plate, which is at the rear of the unit. You should note this serial number in the space provided below and retain this manual as a permanent record of your purchase to aid identification in the event of theft.

Model No.

Serial No.

(rear_en_01)

Die Nummer des Modells, die Seriennummer, der Leistungsbedarf usw. sind auf dem Typenschild, das sich auf der Rückseite des Geräts befindet, oder in der Nähe davon angegeben. Sie sollten diese Seriennummer an der unten vorge-sehenen Stelle eintragen und dieses Handbuch als dauerhaften Beleg für Ihren Kauf aufbewahren, um im Fall eines Diebstahls die Identifikation zu erleichtern.

Modell Nr.

Seriennr.

(rear_de_01)

Le numéro de modèle, le numéro de série, l'alimentation requise, etc., se trouvent sur ou près de la plaque signalétique du produit, située à l'arrière de l'unité. Notez le numéro de série dans l'espace fourni ci-dessous et conservez ce manuel en tant que preuve permanente de votre achat afin de faciliter l'identification du produit en cas de vol.

N° de modèle

N° de série

(rear_fr_01)

El número de modelo, el número de serie, los requisitos de alimentación, etc. pueden encontrarse en la placa de identificación o cerca de ella. Esta placa se encuentra en la parte posterior de la unidad. Debe tomar nota del número de serie en el espacio proporcionado a continuación y conservar este manual como comprobante permanente de su compra para facilitar la identificación en caso de robo.

Nº de modelo

Nº de serie

(rear_es_01)

Il numero di modello e quello di serie, i requisiti di alimentazione e altre informazioni del prodotto si trovano sulla piastrina o vicino alla stessa. La piastrina del prodotto si trova nella parte posteriore dell'unità. Annotare il numero di serie nello spazio indicato di seguito e conservare il manuale come documento di comprovazione dell'acquisto; in tal modo, in caso di furto, l'identificazione sarà più semplice.

Numero del modello

Numero di serie

(rear_it_01)

Номер модели, серийный номер изделия и заводские характеристики приведены на табличке с названием изделия, расположенной на задней панели устройства, или рядом с табличкой. Запишите серийный номер в расположенном ниже поле и сохраните данное руководство как подтверждение покупки; это поможет идентифицировать принадлежность устройства в случае кражи.

номер модели.

Серийный номер.

(rear_ru_01)

本产品的型号、序列号、电源要求等规格可能标在铭牌上或铭牌附近，铭牌位于本机后部。请将该序列号填写到下方的横线上，并妥善保存本说明书，以便在产品被盗时作为永久购买凭证使用。

型号名称

序列号

(rear_zh_01)

機種名 (品番)、製造番号 (シリアルナンバー)、電源条件などの情報は、製品のリアパネルにある銘板または銘板付近に表示されています。製品を紛失した場合などでもご自身のものを特定していただけるよう、機種名と製造番号については以下の欄にご記入のうえ、大切に保管していただくことをお勧めします。

機種名

製造番号

(rear_ja_02)

Important Notice: Guarantee Information for customers in European Economic Area (EEA) and Switzerland

English

Important Notice: Guarantee Information for customers in EEA* and Switzerland

For detailed guarantee information about this Yamaha product, and Pan-EEA* and Switzerland warranty service, please either visit the website address below (Printable file is available at our website) or contact the Yamaha representative office for your country. * EEA: European Economic Area

Deutsch

Wichtiger Hinweis: Garantie-Information für Kunden in der EWR* und der Schweiz

Für nähere Garantie-Information über dieses Produkt von Yamaha, sowie über den Pan-EWR*- und Schweizer Garantieservice, besuchen Sie bitte entweder die folgend angegebene Internetadresse (eine druckfähige Version befindet sich auch auf unserer Webseite), oder wenden Sie sich an den für Ihr Land zuständigen Yamaha-Vertrieb. *EWR: Europäischer Wirtschaftsraum

Français

Remarque importante: informations de garantie pour les clients de l'EEE et la Suisse

Pour des informations plus détaillées sur la garantie de ce produit Yamaha et sur le service de garantie applicable dans l'ensemble de l'EEE ainsi qu'en Suisse, consultez notre site Web à l'adresse ci-dessous (le fichier imprimable est disponible sur notre site Web) ou contactez directement Yamaha dans votre pays de résidence. * EEE : Espace Economique Européen

Nederlands

Belangrijke mededeling: Garantie-informatie voor klanten in de EER* en Zwitserland

Voor gedetailleerde garantie-informatie over dit Yamaha-product en de garantieservice in heel de EER* en Zwitserland, gaat u naar de onderstaande website (u vind een afdrukbaar bestand op onze website) of neemt u contact op met de vertegenwoordiging van Yamaha in uw land. * EER: Europese Economische Ruimte

Español

Aviso importante: información sobre la garantía para los clientes del EEE* y Suiza

Para una información detallada sobre este producto Yamaha y sobre el soporte de garantía en la zona EEE* y Suiza, visite la dirección web que se incluye más abajo (la version del archivo para imprimir esta disponible en nuestro sitio web) o póngase en contacto con el representante de Yamaha en su país. * EEE: Espacio Económico Europeo

Italiano

Avviso importante: informazioni sulla garanzia per i clienti residenti nell'EEA* e in Svizzera

Per informazioni dettagliate sulla garanzia relativa a questo prodotto Yamaha e l'assistenza in garanzia nei paesi EEA* e in Svizzera, potete consultare il sito Web all'indirizzo riportato di seguito (è disponibile il file in formato stampabile) oppure contattare l'ufficio di rappresentanza locale della Yamaha. * EEA: Area Economica Europea

Português

Aviso importante: informações sobre as garantias para clientes da AEE* e da Suíça

Para obter uma informação pormenorizada sobre este produto da Yamaha e sobre o serviço de garantia na AEE* e na Suíça, visite o site a seguir (o arquivo para impressão está disponível no nosso site) ou entre em contato com o escritório de representação da Yamaha no seu país. * AEE: Área Econômica Européia

Ελληνικά

Σημαντική σημείωση: Πληροφορίες εγγύησης για τους πελάτες στον ΕΟΧ* και Ελβετία

Για λεπτομερείς πληροφορίες εγγύησης σχετικά με το παρόν προϊόν της Yamaha και την κάλυψη εγγύησης σε όλες τις χώρες του ΕΟΧ και την Ελβετία, επισκεφτείτε την παρακάτω ιστοσελίδα (Εκτυπώσιμη μορφή είναι διαθέσιμη στην ιστοσελίδα μας) ή απευθυνθείτε στην αντιπροσωπεία της Yamaha στη χώρα σας. * ΕΟΧ: Ευρωπαϊκός Οικονομικός Χώρος

Svenska

Viktigt: Garantiinformation för kunder i EES-området* och Schweiz

För detaljerad information om denna Yamahaprodukt samt garantiservice i hela EES-området* och Schweiz kan du antingen besöka nedanstående webbaddress (en utskriftsvänlig fil finns på webbplatsen) eller kontakta Yamahas officiella representant i ditt land. * EES: Europeiska Ekonomiska Samarbetsområdet

Norsk

Viktig merknad: Garantiinformasjon for kunder i EØS* og Sveits

Detaljert garantiinformasjon om dette Yamaha-produktet og garantiservice for hele EØS-området* og Sveits kan fås enten ved å besøke nettadressen nedenfor (utskriftsversjon finnes på våre nettsider) eller kontakte kontakte Yamaha-kontoret i landet der du bor. *EØS: Det europeiske økonomiske samarbeidsområdet

Dansk

Vigtig oplysning: Garantioplysninger til kunder i EØO* og Schweiz

De kan finde detaljerede garantioplysninger om dette Yamaha-produkt og den fælles garantiserviceordning for EØO* (og Schweiz) ved at besøge det websted, der er angivet nedenfor (der findes en fil, som kan udskrives, på vores websted), eller ved at kontakte Yamahas nationale repræsentationskontor i det land, hvor De bor. * EØO: Det Europæiske Økonomiske Område

Suomi

Tärkeä ilmoitus: Takuutiedot Euroopan talousalueen (ETA)* ja Sveitsin asiakkaille

Tämän Yamaha-tuotteen sekä ETA-alueen ja Sveitsin takuuta koskevat yksityiskohtaiset tiedot saatte alla olevasta nettiosoitteesta. (Tulostettava tiedosto saatavissa sivustollamme.) Voitte myös ottaa yhteyttä paikalliseen Yamaha-edustajaan. *ETA: Euroopan talousalue

Polski

Ważne: Warunki gwarancyjne obowiązujące w EOG* i Szwajcarii

Aby dowiedzieć się więcej na temat warunków gwarancyjnych tego produktu firmy Yamaha i serwisu gwarancyjnego w całym EOG* i Szwajcarii, należy odwiedzić wskazaną poniżej stronę internetową (Plik gotowy do wydruku znajduje się na naszej stronie internetowej) lub skontaktować się z przedstawicielstwem firmy Yamaha w swoim kraju. * EOG — Europejski Obszar Gospodarczy

Česky

Důležité oznámení: Záruční informace pro zákazníky v EHS* a ve Švýcarsku

Podrobné záruční informace o tomto produktu Yamaha a záručním servisu v celém EHS* a ve Švýcarsku naleznete na níže uvedené webové adrese (soubor k tisku je dostupný na našich webových stránkách) nebo se můžete obrátit na zastoupení firmy Yamaha ve své zemi. * EHS: Evropský hospodářský prostor

Magyar

Fontos figyelmeztetés: Garancia-információk az EGT* területén és Svájcban élő vásárlók számára

A jelen Yamaha termékre vonatkozó részletes garancia-információk, valamint az EGT*-re és Svájcra kiterjedő garanciális szolgáltatás tekintetében keresse fel webhelyünket az alábbi címen (a webhelyen nyomtatható fájlt is talál), vagy pedig lépjen kapcsolatba az országában működő Yamaha képviseleti irodával. * EGT: Európai Gazdasági Térség

Eesti keel

Oluline märkus: Garantiiteave Euroopa Majanduspiirkonna (EMP)* ja Šveitsi klientidele

Täpsema teabe saamiseks selle Yamaha toote garantii ning kogu Euroopa Majanduspiirkonna ja Šveitsi garantiiteeninduse kohta, külastage palun veebisaiti alljärgneval aadressil (meie saidil on saadaval prinditav fail) või pöörduge Teie regiooni Yamaha esinduse poole. * EMP: Euroopa Majanduspiirkond

Latviešu

Svarīgs paziņojums: garantijas informācija klientiem EEZ* un Šveicē

Lai saņemtu detalizētu garantijas informāciju par šo Yamaha produktu, kā arī garantijas apkalpošanu EEZ* un Šveicē, lūdzu, apmeklējiet zemāk norādīto tīmekļa vietnes adresi (tīmekļa vietnē ir pieejams drukājams fails) vai sazinieties ar jūsu valsti apkalpojošo Yamaha pārstāvniecību. * EEZ: Eiropas Ekonomikas zona

Lietuvių kalba

Dėmesio: informacija dėl garantijos pirkėjams EEE* ir Šveicarijoje

Jei reikia išsamios informacijos apie šį „Yamaha" produktą ir jo techninę priežiūrą visoje EEE* ir Šveicarijoje, apsilankykite mūsų svetainėje toliau nurodytu adresu (svetainėje yra spausdintinas failas) arba kreipkitės į „Yamaha" atstovybę savo šaliai. *EEE – Europos ekonominė erdvė

Slovenčina

Dôležité upozornenie: Informácie o záruke pre zákazníkov v EHP* a Švajčiarsku

Podrobné informácie o záruke týkajúce sa tohto produktu od spoločnosti Yamaha a garančnom servise v EHP* a Švajčiarsku nájdete na webovej stránke uvedenej nižšie (na našej webovej stránke je k dispozícii súbor na tlač) alebo sa obráťte na zástupcu spoločnosti Yamaha vo svojej krajine. * EHP: Európsky hospodársky priestor

Slovenščina

Pomembno obvestilo: Informacije o garanciji za kupce v EGP* in Švici

Za podrobnejše informacije o tem Yamahinem izdelku ter garancijskem servisu v celotnem EGP in Švici, obiščite spletno mesto, ki je navedeno spodaj (natisljiva datoteka je na voljo na našem spletnem mestu), ali se obrnite na Yamahinega predstavnika v svoji državi. * EGP: Evropski gospodarski prostor

Български език

Важно съобщение: Информация за гаранцията за клиенти в ЕИП* и Швейцария

За подробна информация за гаранцията за този продукт на Yamaha и гаранционното обслужване в паневропейската зона на ЕИП* и Швейцария или посетете посочения по-долу уеб сайт (на нашия уеб сайт има файл за печат), или се свържете с представителния офис на Yamaha във вашата страна. * ЕИП: Европейско икономическо пространство

Limba română

Notificare importantă: Informații despre garanție pentru clienții din SEE* și Elveția

Pentru informații detaliate privind acest produs Yamaha și serviciul de garanție Pan-SEE* și Elveția, vizitați site-ul la adresa de mai jos (fișierul imprimabil este disponibil pe site-ul nostru) sau contactați biroul reprezentanței Yamaha din țara dumneavoastră . * SEE: Spațiul Economic European

http://europe.yamaha.com/warranty/

URL_4

For details of products, please contact your nearest Yamaha representative or the authorized distributor listed below.

Pour plus de détails sur les produits, veuillez-vous adresser à Yamaha ou au distributeur le plus proche de vous figurant dans la liste suivante.

Die Einzelheiten zu Produkten sind bei Ihrer unten aufgeführten Niederlassung und bei Yamaha Vertragshändlern in den jeweiligen Bestimmungsländern erhältlich.

Para detalles sobre productos, contacte su tienda Yamaha más cercana o el distribuidor autorizado que se lista debajo.

NORTH AMERICA

CANADA
Yamaha Canada Music Ltd.
135 Milner Avenue, Toronto, Ontario, M1S 3R1, Canada
Tel: 416-298-1311

U.S.A.
Yamaha Corporation of America
6600 Orangethorpe Avenue, Buena Park, CA 90620, U.S.A.
Tel: 714-522-9011

CENTRAL & SOUTH AMERICA

MEXICO
Yamaha de México, S.A. de C.V.
Av. Insurgentes Sur 1647 Piso 9, Col. San José Insurgentes, Delegación Benito Juárez, México, D.F., C.P. 03900
Tel: 55-5804-0600

BRAZIL
Yamaha Musical do Brasil Ltda.
Rua Joaquim Floriano, 913 - 4º andar, Itaim Bibi, CEP.04534-013 São Paulo, SP. BRAZIL
Tel: 011-3704-1377

ARGENTINA
Yamaha Music Latin America, S.A., Sucursal Argentina
Olga Cossettini 1553, Piso 4 Norte, Madero Este-C1107CEK
Buenos Aires, Argentina
Tel: 011-4119-7000

VENEZUELA
Yamaha Music Latin America, S.A., Sucursal Venezuela
C.C. Manzanares Plaza P4
Ofic. 0401- Manzanares-Baruta
Caracas Venezuela
Tel: 58-212-943-1877

PANAMA AND OTHER LATIN AMERICAN COUNTRIES/ CARIBBEAN COUNTRIES
Yamaha Music Latin America, S.A.
Torre Banco General, Piso No.7, Marbella, Calle 47 y Aquilino de la Guardia, Ciudad de Panamá, República de Panamá
Tel: +507-269-5311

EUROPE

THE UNITED KINGDOM/IRELAND
Yamaha Music Europe GmbH (UK)
Sherbourne Drive, Tilbrook, Milton Keynes, MK7 8BL, U.K.
Tel: 01908-366700

GERMANY
Yamaha Music Europe GmbH
Siemensstraße 22-34, 25462 Rellingen, Germany
Tel: 04101-3030

SWITZERLAND/LIECHTENSTEIN
Yamaha Music Europe GmbH
Branch Switzerland in Zürich
Seefeldstrasse 94, 8008 Zürich, Switzerland
Tel: 044-387-8080

AUSTRIA/BULGARIA
Yamaha Music Europe GmbH Branch Austria
Schleiergasse 20, A-1100 Wien, Austria
Tel: 01-60203900

CZECH REPUBLIC/HUNGARY/ ROMANIA/SLOVAKIA/SLOVENIA
Yamaha Music Europe GmbH
Branch Austria (Central Eastern Europe Office)
Schleiergasse 20, A-1100 Wien, Austria
Tel: 01-60203900

POLAND/LITHUANIA/LATVIA/ESTONIA
Yamaha Music Europe GmbH
Branch Poland Office
ul. Wrotkowa 14 02-553 Warsaw, Poland
Tel: 022-500-2925

MALTA
Olimpus Music Ltd.
The Emporium, Level 3, St. Louis Street
Msida MSD06
Tel: 02133-2144

NETHERLANDS/BELGIUM/ LUXEMBOURG
Yamaha Music Europe Branch Benelux
Clarissenhof 5-b, 4133 AB Vianen, Netherlands
Tel: 0347-358 040

FRANCE
Yamaha Music Europe
7 rue Ambroise Croizat, Zone d'activites
Parlest, 77183 Croissy-Beaubourg, France
Tel: 01-64-61-4000

ITALY
Yamaha Music Europe GmbH, Branch Italy
Viale Italia 88, 20020 Lainate (Milano), Italy
Tel: 02-935-771

SPAIN/PORTUGAL
Yamaha Music Europe GmbH Ibérica, Sucursal en España
Ctra. de la Coruna km. 17,200, 28231
Las Rozas (Madrid), Spain
Tel: +34-91-639-88-88

GREECE
Philippos Nakas S.A. The Music House
147 Skiathou Street, 112-55 Athens, Greece
Tel: 01-228 2160

SWEDEN/FINLAND/ICELAND
Yamaha Music Europe GmbH Germany filial Scandinavia
J. A. Wettergrensgata 1, Box 30053
S-400 43 Göteborg, Sweden
Tel: +46 31 89 34 00

DENMARK
Yamaha Music Europe GmbH, Tyskland – filial Denmark
Generatorvej 6A, DK-2730 Herlev, Denmark
Tel: 44 92 49 00

NORWAY
Yamaha Music Europe GmbH Germany - Norwegian Branch
Grini Næringspark 1, N-1361 Østerås, Norway
Tel: 67 16 78 00

RUSSIA
Yamaha Music (Russia) LLC.
Room 37, bld. 7, Kievskaya street, Moscow, 121059, Russia
Tel: 495 626 5005

OTHER EUROPEAN COUNTRIES
Yamaha Music Europe GmbH
Siemensstraße 22-34, 25462 Rellingen, Germany
Tel: +49-4101-3030

AFRICA

Yamaha Music Gulf FZE
Office JAFZA 16-512, P.O.Box 17328, Jebel Ali - Dubai, UAE
Tel: +971-4-881-5868

MIDDLE EAST

TURKEY
Yamaha Music Europe GmbH
Merkezi Almanya Türkiye İstanbul Şubesi
Maslak Meydan Sokak No:5 Spring Giz Plaza Bağımsız Böl. No:3, 34398 Şişli İstanbul
Tel: +90-212-999-8010

CYPRUS
Yamaha Music Europe GmbH
Siemensstraße 22-34, 25462 Rellingen, Germany
Tel: 04101-3030

OTHER COUNTRIES
Yamaha Music Gulf FZE
Office JAFZA 16-512, P.O.Box 17328, Jebel Ali - Dubai, U.A.E
Tel: +971-4-881-5868

ASIA

THE PEOPLE'S REPUBLIC OF CHINA
Yamaha Music & Electronics (China) Co.,Ltd.
2F, Yunhedasha, 1818 Xinzha-lu, Jingan-qu, Shanghai, China
Tel: 021-6247-2211

INDIA
Yamaha Music India Pvt. Ltd.
Spazedge building, Ground Floor, Tower A, Sector 47, Gurgaon- Sohna Road, Gurgaon, Haryana, India
Tel: 0124-485-3300

INDONESIA
PT. Yamaha Musik Indonesia (Distributor)
Yamaha Music Center Bldg. Jalan Jend. Gatot Subroto Kav. 4, Jakarta 12930, Indonesia
Tel: 021-520-2577

KOREA
Yamaha Music Korea Ltd.
8F, 9F, Dongsung Bldg. 158-9 Samsung-Dong, Kangnam-Gu, Seoul, Korea
Tel: 02-3467-3300

MALAYSIA
Yamaha Music (Malaysia) Sdn., Bhd.
No.8, Jalan Perbandaran, Kelana Jaya, 47301 Petaling Jaya, Selangor, Malaysia
Tel: 03-78030900

SINGAPORE
Yamaha Music (Asia) Private Limited
Block 202 Hougang Street 21, #02-00, Singapore 530202, Singapore
Tel: 65-6747-4374

TAIWAN
Yamaha Music & Electronics Taiwan Co.,Ltd.
3F, No.6, Section 2 Nan-Jing East Road, Taipei, Taiwan R.O.C.
Tel: 02-2511-8688

THAILAND
Siam Music Yamaha Co., Ltd.
3, 4, 15 and 16th floor, Siam Motors Building, 891/1 Rama 1 Road, Wangmai, Pathumwan, Bangkok 10330, Thailand
Tel: 02-215-2622

VIETNAM
Yamaha Music Vietnam Company Limited
15th Floor, Nam A Bank Tower, 201-203 Cach Mang Thang Tam St., Ward 4, Dist.3, Ho Chi Minh City, Vietnam
Tel: +84-8-3818-1122

OTHER ASIAN COUNTRIES
Yamaha Corporation
Sales & Marketing Division
Nakazawa-cho 10-1, Naka-ku, Hamamatsu, Japan 430-8650
Tel: +81-53-460-2312

OCEANIA

AUSTRALIA
Yamaha Music Australia Pty. Ltd.
Level 1, 99 Queensbridge Street, Southbank, Victoria 3006, Australia
Tel: 3-9693-5111

COUNTRIES AND TRUST TERRITORIES IN PACIFIC OCEAN
Yamaha Corporation
Sales & Marketing Division
Nakazawa-cho 10-1, Naka-ku, Hamamatsu, Japan 430-8650
Tel: +81-53-460-2312

PA36

HEAD OFFICE **Yamaha Corporation, Audio Products Sales and Marketing Division**
Nakazawa-cho 10-1, Naka-ku, Hamamatsu, Japan 430-8650

保証とアフターサービス

サービスのご依頼、お問い合わせの必要がございましたら、お買い上げ店またはヤマハ修理ご相談センターまでご連絡ください。

●保証書

本書に保証書が掲載されています。購入を証明する書類 (レシート、売買契約書、納品書など) とあわせて、大切に保管してください。

●保証期間

保証書をご覧ください。

●保証期間中の修理

保証書記載内容に基づいて修理させていただきます。お客様に製品を持ち込んでいただくか、サービスマンが出張修理にお伺いするのかは、製品ごとに定められています。詳しくは保証書をご覧ください。

●保証期間経過後の修理

ご要望により有料にて修理させていただきます。
下記の部品などについては、使用時間や使用環境などにより劣化しやすいため、消耗劣化に応じて部品の交換が必要となります。有寿命部品の交換は、お買い上げ店またはヤマハ修理ご相談センターまでご連絡ください。

有寿命部品の例
フェーダー、ボリューム、スイッチ、接続端子など

●補修用性能部品の最低保有期間

製品の機能を維持するために必要な部品の最低保有期間は、製造終了後 8 年です。

●修理のご依頼

本書をもう一度お読みいただき、接続や設定などをご確認のうえ、お買い上げの販売店またはヤマハ修理ご相談センターまでご連絡ください。修理をご依頼いただくときは、製品名、モデル名などとあわせて、製品の状態をできるだけ詳しくお知らせください。

●損害に対する責任

この製品 (搭載プログラムを含む) のご使用により、お客様に生じた損害 (事業利益の損失、事業の中断、事業情報の損失、そのほかの特別損失や逸失利益) については、当社は一切その責任を負わないものとします。また、いかなる場合でも、当社が負担する損害賠償額は、お客様がお支払になったこの商品の代価相当額をもって、その上限とします。

●お客様ご相談窓口

アフターサービス以外で、製品に関するご質問・ご相談は、お客様ご相談窓口までお問い合わせください。

●お客様ご相談窓口
ヤマハプロオーディオ製品に対するお問合せ窓口
ヤマハ・プロオーディオ・インフォメーションセンター
ナビダイヤル（全国共通番号） **0570-050-808**
※全国どこからでも市内通話料金でおかけいただけます。
PHS、IP 電話からは 03-5652-3618
（電話受付＝祝祭日を除く月～金 / 11:00 ～ 19:00）
Fax: 03-5652-3634
オンラインサポート : http://jp.yamaha.com/support/

●営業窓口
(株)ヤマハミュージックジャパン PA営業部
〒103-0015
東京都中央区日本橋箱崎町 41-12
KDX 箱崎ビル 1F

* 名称、住所、電話番号、営業時間、URL などは変更になる場合があります。

◆修理に関するお問い合わせ

ヤマハ修理ご相談センター
ナビダイヤル（全国共通番号） **0570-012-808**
※全国どこからでも市内通話料金でおかけいただけます。
上記番号でつながらない場合は TEL 053-460-4830
受付時間 月曜日～金曜日 9:00 ～ 18:00
土曜日 9:00 ～ 17:00
（祝日およびセンター指定休日を除く）
FAX **東日本**（北海道 / 東北 / 関東 / 甲信越 / 東海）03-5762-2125
西日本（沖縄 / 九州 / 中国 / 四国 / 近畿 / 北陸）06-6465-0367

◆修理品お持込み窓口

受付時間 月曜日～金曜日 9:00 ～ 17:45
（祝日および弊社休業日を除く）
* お電話は、ヤマハ修理ご相談センターでお受けします。

東日本サービスセンター
〒143-0006
東京都大田区平和島 2 丁目 1-1
京浜トラックターミナル内 14 号棟 A-5F
FAX 03-5762-2125

西日本サービスセンター
〒554-0024
大阪市此花区島屋 6 丁目 2-82
ユニバーサル・シティ和幸ビル 9F
FAX 06-6465-0374

* 名称、住所、電話番号などは変更になる場合があります。